Fahrwerk JFB 14 K Professional

Leistungsfähige Transportfahrwerke von JUNG. Das Fahrwerk JFB 14 K Professional transportiert Lasten bis zu 14 t bei einer Einbauhöhe von 110 mm.

Artikelnummer 08 141 085-D
Gewicht 38kg

Produktbeschreibung

Eigenschaften des JUNG Transportfahrwerks JFB 14 K der Serie K Professional (Panzerrollen)

- Durch die Verwendung von geteilten Rollen wird das Lenken erleichtert und die Reibungskräfte in Kurven reduziert.
- Serienmäßig sind die Fahrwerke mit dem optimierten Rollenbelag JUWAthan® plus ausgestattet.
- Durch die vierfache Lagerung (2 x 2 Kugellager) der Professional-Rollen ergibt sich eine höhere Traglast (bei gleichen Abmessungen) wie bei der herkömmlichen K-Serie.
- Alle Panzerrollen werden fertig montiert geliefert und sind somit sofort einsatzbereit!
- Das Fahrwerk besteht aus 2 Kassetten mit Verbindungsstange. Eine verlängerte Verbindungsstange ist auf Kundenwunsch erhältlich.
- Die Fahrwerke sind ANSI ? ASME (USA) geprüft.

Mit einer Einbauhöhe von nur 110 mm passen die Panzerrollen unter nahezu jede Last. Ob mit praktischem Handgriff oder zusätzlich auch mit Zugöse ausgestattet, ermöglichen die Fahrwerke ein leichtes Manövrieren und Rangieren. Für die Transportfahrwerke der Firma JUNG werden kugelgelagerte Rollen für einen leichten und ruhigen Lauf eingesetzt. Die Rollen verfügen standardmäßig über einen verschleißarmen Belag - den JUWAthan plus Belag.

JUNG Hebe- und Transporttechnik GmbH
Biegelwiesenstraße 5-7
D-71334 Waiblingen

Telefon: +49 7151 30393 - 0
E-Mail: info@jung-hebetechnik.de
Web: www.jung-hebetechnik.de

Produkteigenschaften

Gewicht Professional (kg)	39
Anzahl der Doppelrollen (Stück)	2 x 8
Abmessungen der Rollen (Ø x l)	85 x 85
Einbauhöhe (mm)	110
Auflagefläche je Kassette (mm)	170 x 170
Traglast (t)	14
Traglast im Set	26 - 30 t
Verbindungsstange mit Gelenk (mm)	1 230
Abmessungen Kassette (mm)	325 x 390
Kassetten verstellbar (mm)	400 - 1 030

JUNG Hebe- und Transporttechnik GmbH
Biegelwiesenstraße 5-7
D-71334 Waiblingen

Telefon: +49 7151 30393 - 0
E-Mail: info@jung-hebetechnik.de
Web: www.jung-hebetechnik.de

Weitere Bilder

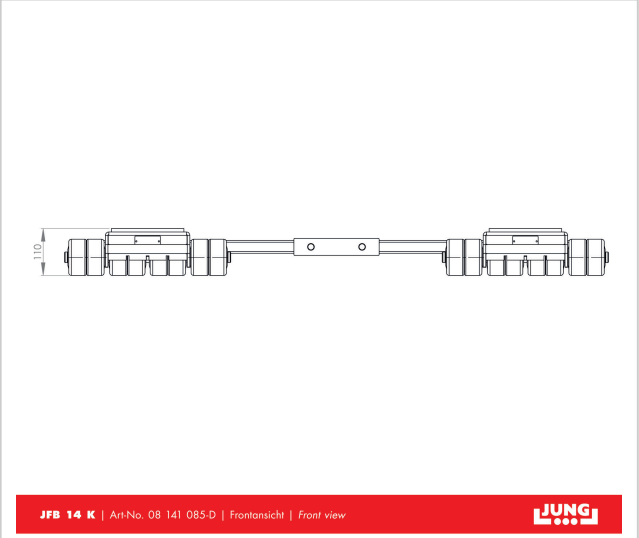

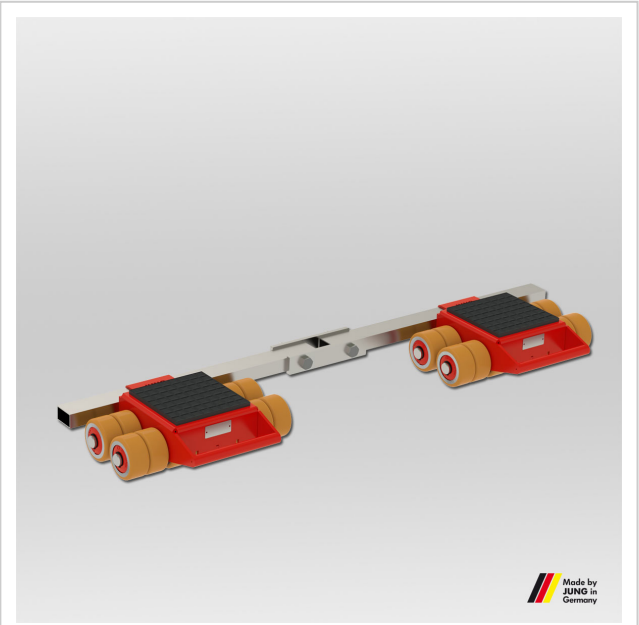

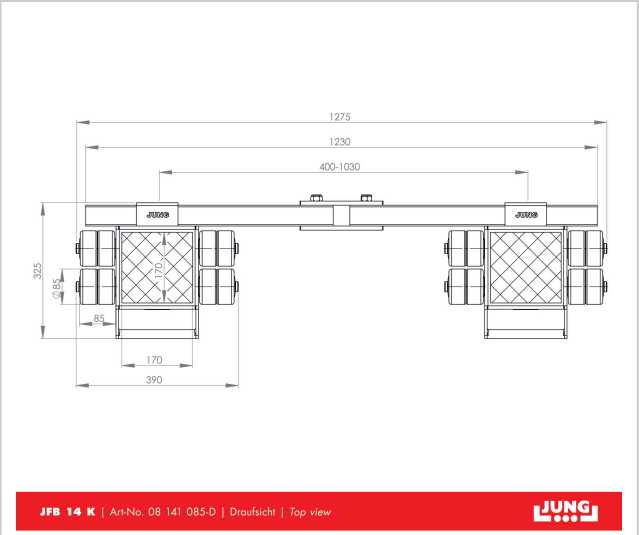

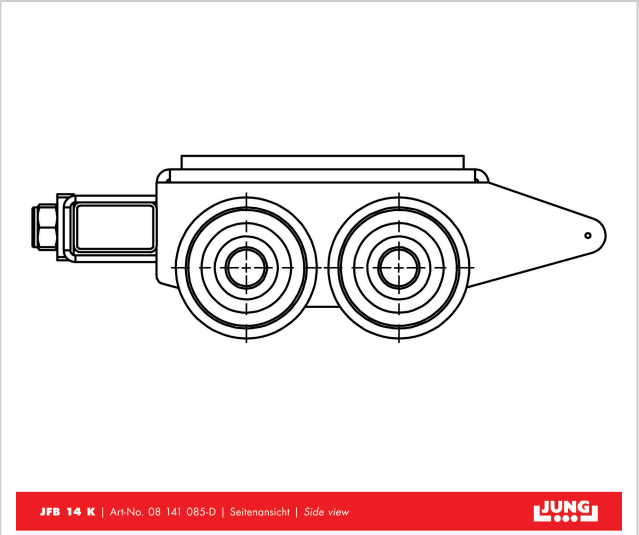

JUNG Hebe- und Transporttechnik GmbH
Biegelwiesenstraße 5-7
D-71334 Waiblingen

Telefon: +49 7151 30393 - 0
E-Mail: info@jung-hebetechnik.de
Web: www.jung-hebetechnik.de