Fahrwerk JFB 3 K

Leistungsfähige Transportfahrwerke von JUNG. Das Fahrwerk JFB 3 K transportiert Lasten bis zu 3 t bei einer Einbauhöhe von 110 mm.

Artikelnummer 08 031 085-V
Gewicht 11kg

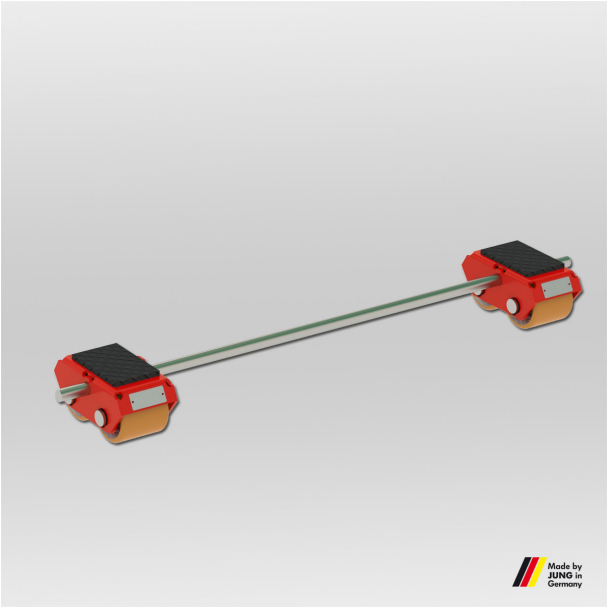

Produktbeschreibung

Vorteile des JUNG Transportfahrwerks JFB 3 K (Panzerrollen)

- Durch die innovative Konstruktion des Gehäuses verfügt das Fahrwerk über ein optimales Leistungs- und Gewichtsverhältnis.
- Die Fahrwerke sind serienmäßig mit dem optimierten Rollenbelag JUWAthan® plus ausgestattet.
- Alle Panzerrollen werden fertig montiert geliefert. Sie sind somit sofort einsatzbereit!
- Das Fahrwerk besteht aus 2 Kassetten mit Verbindungsstange. Eine verlängerte Verbindungsstange ist auf Kundenwunsch erhältlich.
- Die Fahrwerke sind ANSI ? ASME (USA) geprüft.

Mit einer Einbauhöhe von nur 110 mm passen die Panzerrollen unter nahezu jede Last. Für die Transportfahrwerke der Firma JUNG werden kugelgelagerte Rollen für einen leichten und ruhigen Lauf eingesetzt. Die Rollen verfügen standardmäßig über einen verschleißarmen Belag - den JUWAthan plus Belag.

Produkteigenschaften

Anzahl der Rollen (Stück)	2 x 2
Gewicht JUWAthan®plus (kg)	11
Abmessungen der Rollen (Ø x l)	85 x 85
Einbauhöhe (mm)	110
Verbindungsstange mit Gelenk (mm)	1 000
Kassetten verstellbar (mm)	125 - 880
Traglast im Set	6 - 10 t
Traglast (t)	3
Abmessungen Kassette (mm)	190 x 115
Auflagefläche je Kassette (mm)	120 x 80

JUNG Hebe- und Transporttechnik GmbH
Biegelwiesenstraße 5-7
D-71334 Waiblingen

Telefon: +49 7151 30393 - 0
E-Mail: info@jung-hebetechnik.de
Web: www.jung-hebetechnik.de

Weitere Bilder

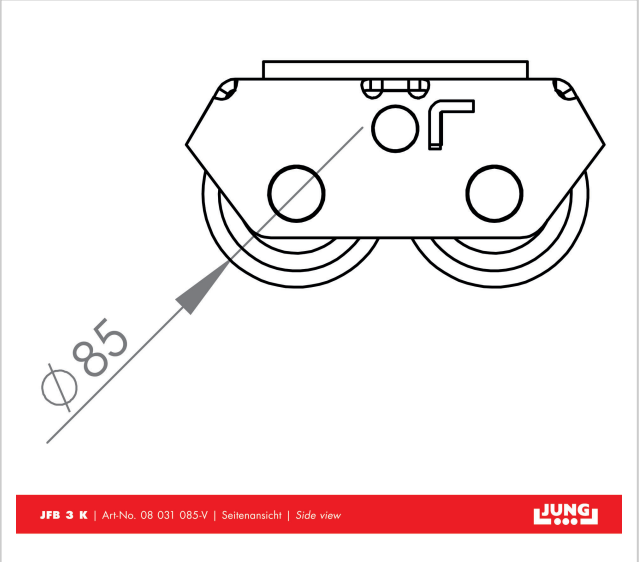

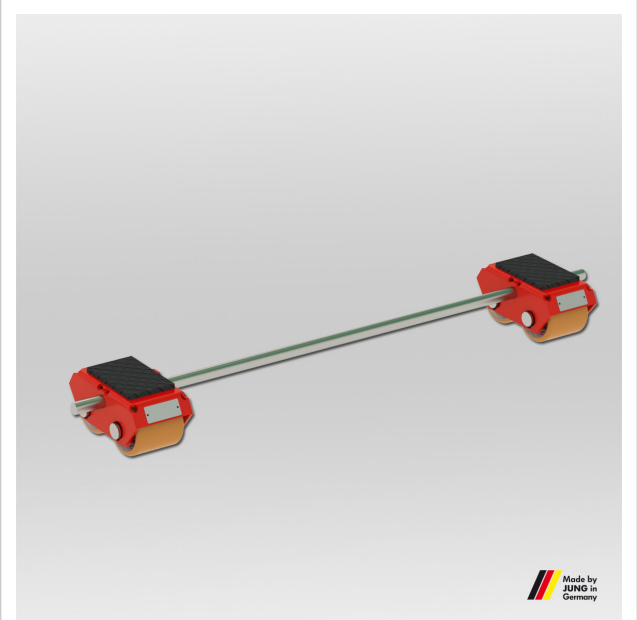

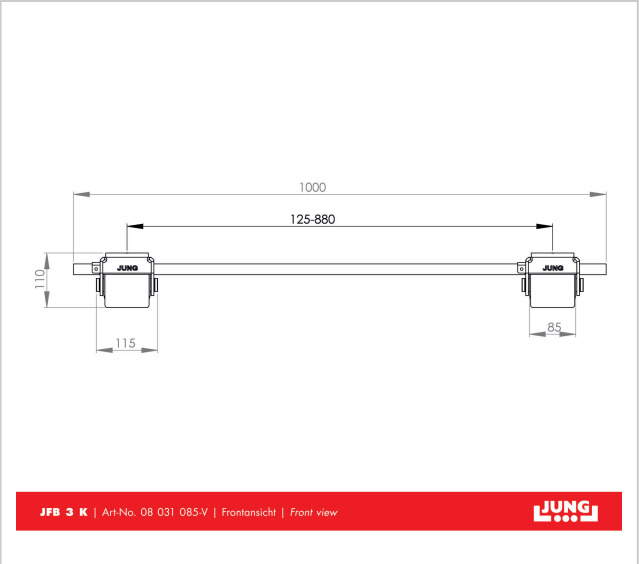

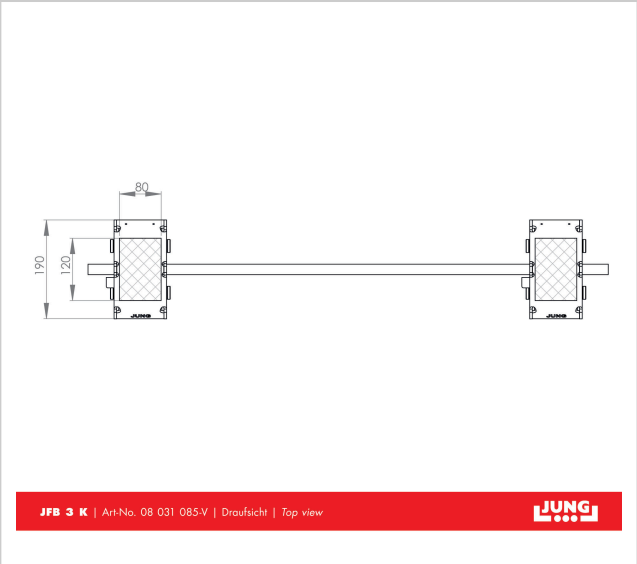

JUNG Hebe- und Transporttechnik GmbH
Biegelwiesenstraße 5-7
D-71334 Waiblingen

Telefon: +49 7151 30393 - 0
E-Mail: info@jung-hebetechnik.de
Web: www.jung-hebetechnik.de