Kreiselfahrwerk JKB 2 Set

Wendige und leistungsfähige Kreiselfahrwerke von JUNG. Das Fahrwerk Set JKB 2 K transportiert Lasten bis zu 4 t bei einer Einbauhöhe von 110 mm.

Artikelnummer 14 020 085-DVu
Gewicht 40kg

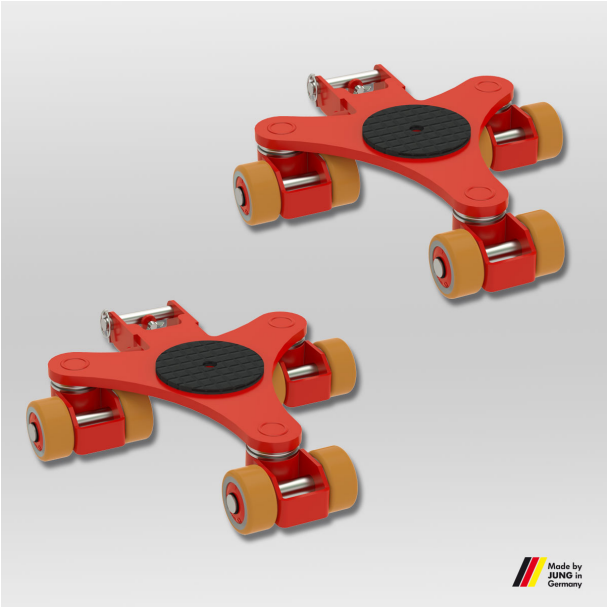

Produktbeschreibung

Eigenschaften des Kreiselfahrwerks Sets JKB 2 K mit JUWAthan-Rollen

- Das Set besteht aus 2 Kreiselfahrwerken JKB 2 K mit JUWAthan-Rollen.
- Durch die kugelgelagerten Lenkrollen sind die Fahrwerke um 360° drehbar.
- Aufgrund der schmalen Breite der Lenkrollen bei allen Kreiselfahrwerken wird der Lenk- und Drehwiderstand minimiert, was eine einfache Bewegung der Rotationsfahrwerke ermöglicht.
- Das Fahrwerk bewegt schwere Lasten trotz seines geringen Eigengewichts.
- Eine optionale Verbindungsstange kann einfach über den Deichselhalter angeklemmt werden, ohne dass Werkzeug benötigt wird.
- Durch die Einbauhöhe von nur 110 mm* ist das Rotationsfahrwerke JKB 2 passend zu allen Lenk- und Transportfahrwerken der Serie K.
- An allen Fahrwerken befinden sich mittige Bohrungen um das fixieren des Transportguts zu ermöglichen.
- Deichseln und Verbindungsstangen sind als Zubehör in verschiedenen Längen erhältlich.
- Die Kreiselfahrwerke sind ANSI ? ASME (USA) geprüft.
- Die Fahrwerke sind mit hochwertigen Rollen auf Polyurethan-Basis ausgestattet – den sogenannten JUWAthan plus-Rollen. Durch die optimierte Belagstärke konnte der Rollwiderstand optimiert und eine Gewichtsreduktion erreicht werden. Der Belag eignet sich für bedingt verunreinigte Industriefußböden mit kleinen Absätzen und Unebenheiten.

Tipp: Bei der Auswahl des passenden Kreiselfahrwerks empfehlen wir eine Zuladung von ca. 2/3 der maximalen Traglast. Damit erhalten Sie den besten Kompromiss zwischen Zuladung, Ergonomie und Handling der Geräte.

*) Aufgrund technischer Änderungen kann es seit 2014 in der Einbauhöhe zu Toleranzen bis zu + 4,5 mm kommen.

JUNG Hebe- und Transporttechnik GmbH
Biegelwiesenstraße 5-7
D-71334 Waiblingen

Telefon: +49 7151 30393 - 0
E-Mail: info@jung-hebetechnik.de
Web: www.jung-hebetechnik.de

Produkteigenschaften

Abmessungen Kassette (mm)	528 x 495
Abmessungen der Rollen (Ø x l)	85 x 43
Anzahl der Rollen (Stück)	2 x 6
Einbauhöhe (mm)	110
Traglast (t)	4
Gewicht JUWAthan® (kg)	40
Auflagefläche je Kassette (mm)	150
Bestehend aus	2 x JKB 2 K

JUNG Hebe- und Transporttechnik GmbH
Biegelwiesenstraße 5-7
D-71334 Waiblingen

Telefon: +49 7151 30393 - 0
E-Mail: info@jung-hebetechnik.de
Web: www.jung-hebetechnik.de

Weitere Bilder

Image not found or type unknown

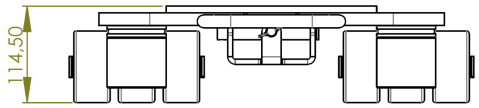

JKB 2 K | Art-No. 14 020 085-P| Frontansicht | *Front view*

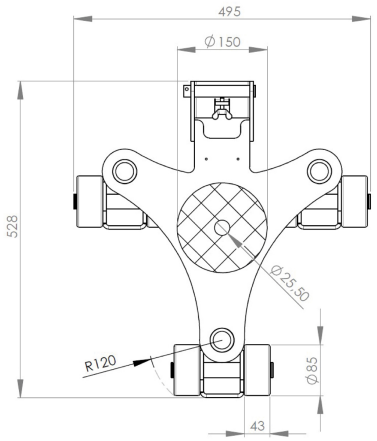

JKB 2 K | Art-No. 14 020 085-P| Draufsicht | *Top view*

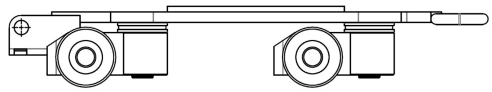

JKB 2 K | Art-No. 14 020 085-P| Seitenansicht | *Side view*

JUNG Hebe- und Transporttechnik GmbH
Biegelwiesenstraße 5-7
D-71334 Waiblingen

Telefon: +49 7151 30393 - 0
E-Mail: info@jung-hebetechnik.de
Web: www.jung-hebetechnik.de

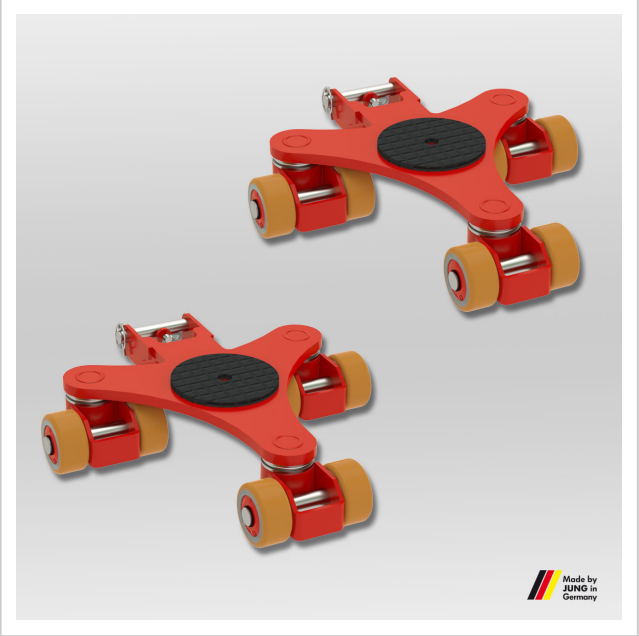

JUNG Hebe- und Transporttechnik GmbH
Biegelwiesenstraße 5-7
D-71334 Waiblingen

Telefon: +49 7151 30393 - 0
E-Mail: info@jung-hebetechnik.de
Web: www.jung-hebetechnik.de