# Lenkwerk JL 12 K

Leistungsfähige Transportfahrwerke von JUNG. Das Lenkwerk JL 12 K transportiert Lasten bis zu 12 t bei einer Einbauhöhe von 110 mm.

**Artikelnummer** 07 120 085-V
**Gewicht** 62kg

## Produktbeschreibung

Vorteile des JUNG Transportfahrwerks JL 12 K (Panzerrollen)

- Durch die innovative Konstruktion des Gehäuses verfügt das Lenkwerk über ein optimales Leistungs- und Gewichtsverhältnis.
- Serienmäßig sind die Fahrwerke mit dem optimierten Rollenbelag JUWAthan® plus ausgestattet.
- Alle Panzerrollen werden fertig montiert geliefert und sind somit sofort einsatzbereit!
- Das Lenkwerk wird mit einem kugelgelagerten Drehteller und Deichsel geliefert.
- Die Fahrwerke sind ANSI ? ASME (USA) geprüft.

Die Panzerrollen haben eine geringe Einbauhöhe von 110 mm, sodass sie unter fast jede Last passen. Die Transportfahrwerke sind mit kugelgelagerten Rollen ausgestattet, die ein müheloses Manövrieren und Rangieren ermöglichen. Diese Rollen haben standardmäßig einen verschleißarmen Belag (JUWAthan plus), der für einen reibungsarmen und geräuscharmen Lauf sorgt. Optional sind die Fahrwerke mit einem Handgriff oder einer Zugöse erhältlich.

## Produkteigenschaften

| | |
|---|---|
| **Traglast (t)** | 12 |
| **Lenkstange mit Zugöse (mm)** | 1 210 |
| **Abmessungen der Rollen (Ø x l)** | 85 x 85 |
| **Einbauhöhe (mm)** | 110 |
| **Anzahl der Rollen (Stück)** | 16 |
| **Abmessungen Lenkwerk (mm)** | 580 x 1 000 |
| **Traglast im Set** | 21 - 25 t |
| **Gewicht JUWAthan®plus (kg)** | 64 |
| **Auflagefläche Drehteller Ø (mm)** | 170 |

JUNG Hebe- und Transporttechnik GmbH
Biegelwiesenstraße 5-7
D-71334 Waiblingen

Telefon: +49 7151 30393 - 0
E-Mail: info@jung-hebetechnik.de
Web: www.jung-hebetechnik.de

# Weitere Bilder

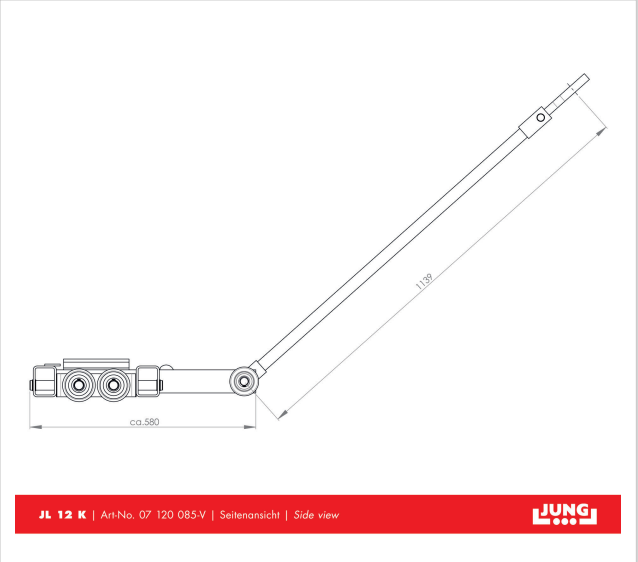

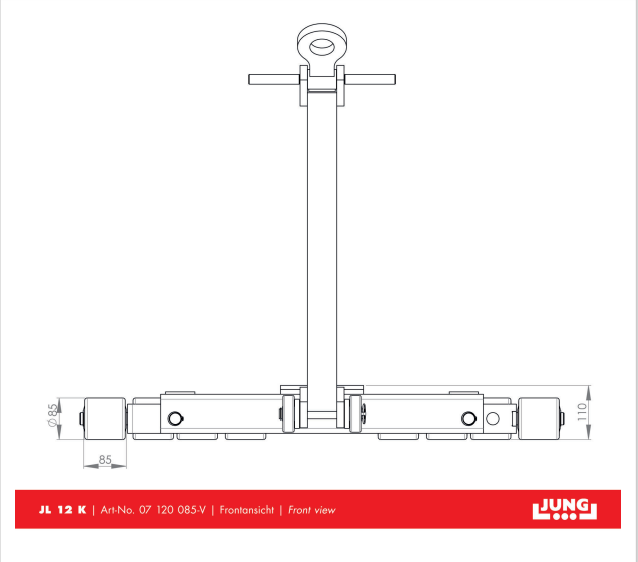


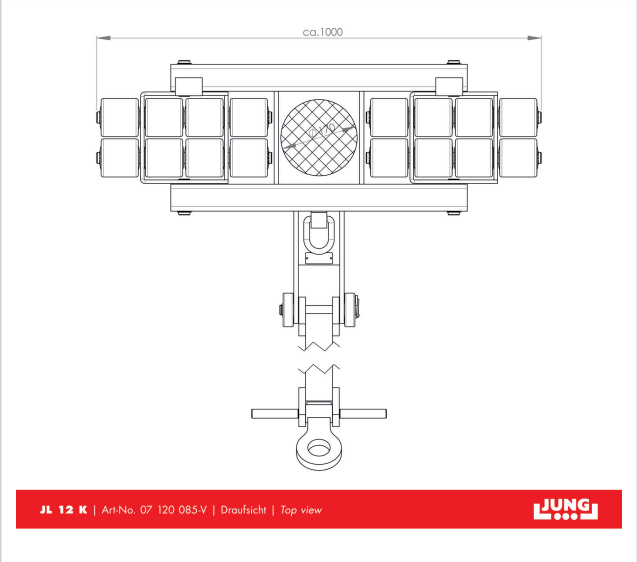


JUNG Hebe- und Transporttechnik GmbH
Biegelwiesenstraße 5-7
D-71334 Waiblingen

Telefon: +49 7151 30393 - 0
E-Mail: info@jung-hebetechnik.de
Web: www.jung-hebetechnik.de