Lenkwerk JL 14 K Professional

Leistungsfähige Transportfahrwerke von JUNG. Das Lenkwerk JL 14 K Professional transportiert Lasten bis zu 14 t bei einer Einbauhöhe von 110 mm.

Artikelnummer 07 140 085-D
Gewicht 65kg

Produktbeschreibung

Vorteile des JUNG Transportfahrwerks JL 14 K der Serie K Professional (Panzerrollen)

- Durch die geteilten Rollen werden die Lenkbewegungen deutlich erleichtert und die Reibungskräfte bei einer Kurvenfahrt deutlich reduziert.
- Serienmäßig sind die Fahrwerke mit dem optimierten Rollenbelag JUWAthan® plus ausgestattet.
- Durch die vierfache Lagerung (2 x 2 Kugellager) der Professional-Rollen ergibt sich eine höhere Traglast (bei gleichen Abmessungen) wie bei der herkömmlichen K-Serie.
- Die Panzerrollen sind fertig montiert und können so nach Anlieferung sofort verwendet werden!
- Das Lenkwerk JL 14 K wird mit einem kugelgelagerten Drehteller und einer passenden Deichsel geliefert.
- Die Fahrwerke sind ANSI ? ASME (USA) geprüft.

Die Panzerrollen haben eine geringe Einbauhöhe von 110 mm, sodass sie unter fast jede Last passen. Die Transportfahrwerke sind mit kugelgelagerten Rollen ausgestattet, die ein müheloses Manövrieren und Rangieren ermöglichen. Diese Rollen haben standardmäßig einen verschleißarmen Belag, den"JUWAthan plus", der für einen reibungsarmen und geräuscharmen Lauf sorgt. Optional sind die Fahrwerke mit einem Handgriff oder einer Zugöse erhältlich.

Produkteigenschaften

Lenkstange mit Zugöse (mm)	1 210
Abmessungen der Rollen (Ø x l)	85 x 85
Einbauhöhe (mm)	110
Anzahl der Doppelrollen (Stück)	16
Gewicht Professional (kg)	65
Abmessungen Lenkwerk (mm)	580 x 1 000
Traglast (t)	14
Traglast im Set	26 - 30 t
Auflagefläche Drehteller Ø (mm)	170

JUNG Hebe- und Transporttechnik GmbH
Biegelwiesenstraße 5-7
D-71334 Waiblingen

Telefon: +49 7151 30393 - 0
E-Mail: info@jung-hebetechnik.de
Web: www.jung-hebetechnik.de

Weitere Bilder

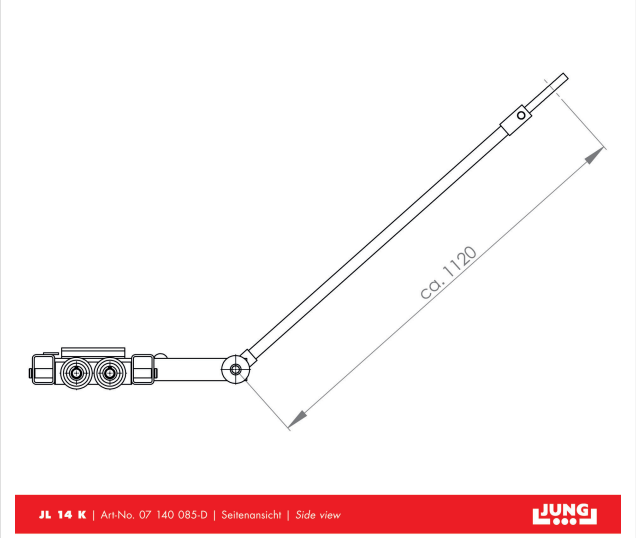

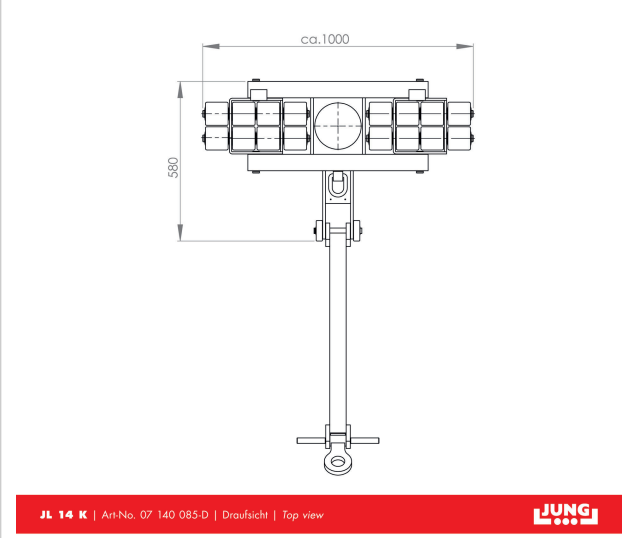

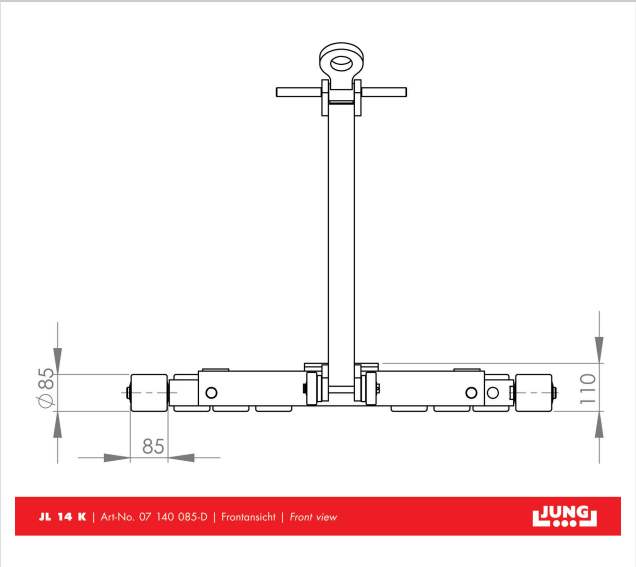

JUNG Hebe- und Transporttechnik GmbH
Biegelwiesenstraße 5-7
D-71334 Waiblingen

Telefon: +49 7151 30393 - 0
E-Mail: info@jung-hebetechnik.de
Web: www.jung-hebetechnik.de