Lenkwerk JL 9 K

Leistungsfähige Transportfahrwerke von JUNG. Das Lenkwerk JL 9 K transportiert Lasten bis zu 9 t bei einer Einbauhöhe von 110 mm.

Artikelnummer 07 090 085-V
Gewicht 49kg

Produktbeschreibung

Eigenschaften des JUNG Transportfahrwerks JL 9 K (Panzerrollen)

- Durch die innovative Konstruktion des Gehäuses verfügt das Lenkwerk über ein optimales Leistungs- und Gewichtsverhältnis.
- Serienmäßig sind die Fahrwerke mit dem optimierten Rollenbelag JUWAthan® plus ausgestattet.
- Alle Panzerrollen werden fertig montiert geliefert und sind somit sofort einsatzbereit!
- Das Lenkwerk wird mit einem kugelgelagerten Drehteller und Deichsel geliefert.
- Die Fahrwerke sind ANSI ? ASME (USA) geprüft.

Die Panzerrollen haben eine niedrige Einbauhöhe von nur 110 mm, wodurch sie unter nahezu jede Last passen. Die Transportfahrwerke verfügen über kugelgelagerte Rollen, die ein müheloses Manövrieren und Rangieren ermöglichen. Diese Rollen sind serienmäßig mit einer abriebfesten Beschichtung namens "JUWAthan Plus" ausgestattet, die einen reibungslosen und geräuscharmen Lauf gewährleistet. Optional sind die Transportfahrwerke mit einem Handgriff oder einer Zugöse erhältlich.

Produkteigenschaften

Abmessungen Lenkwerk (mm)	580 x 820
Lenkstange mit Zugöse (mm)	1 210
Abmessungen der Rollen (Ø x l)	85 x 85
Anzahl der Rollen (Stück)	12
Einbauhöhe (mm)	110
Traglast (t)	9
Traglast im Set	16 - 20 t
Auflagefläche Drehteller Ø (mm)	170
Gewicht JUWAthan®plus (kg)	54

JUNG Hebe- und Transporttechnik GmbH
Biegelwiesenstraße 5-7
D-71334 Waiblingen

Telefon: +49 7151 30393 - 0
E-Mail: info@jung-hebetechnik.de
Web: www.jung-hebetechnik.de

Weitere Bilder

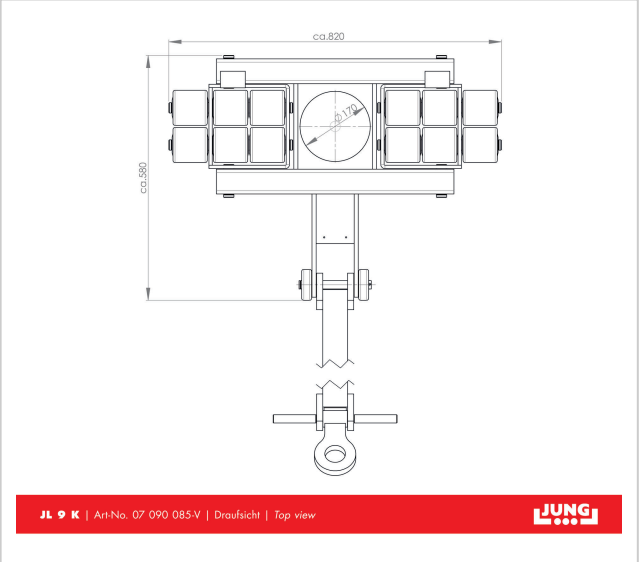

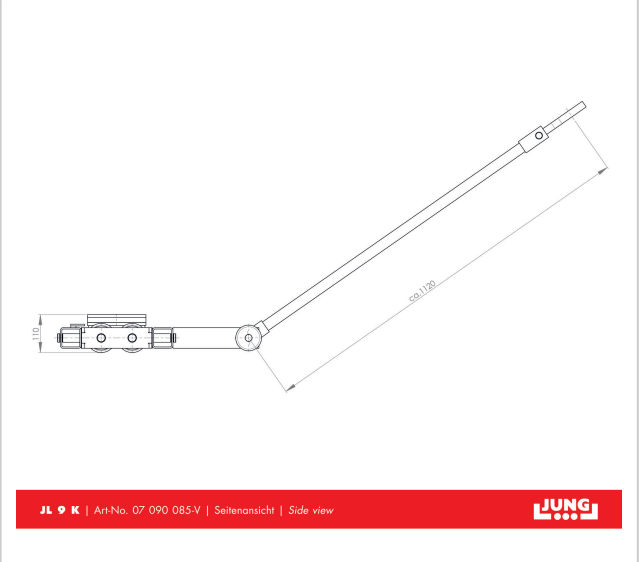

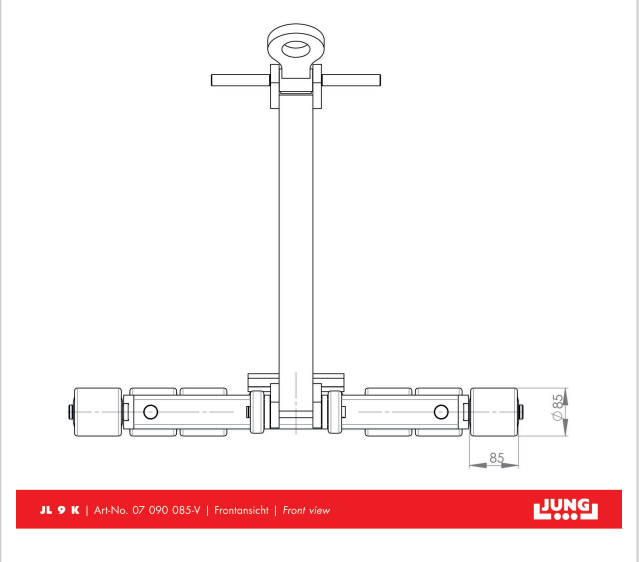

JUNG Hebe- und Transporttechnik GmbH
Biegelwiesenstraße 5-7
D-71334 Waiblingen

Telefon: +49 7151 30393 - 0
E-Mail: info@jung-hebetechnik.de
Web: www.jung-hebetechnik.de