Lenkwerk JLB 3 K

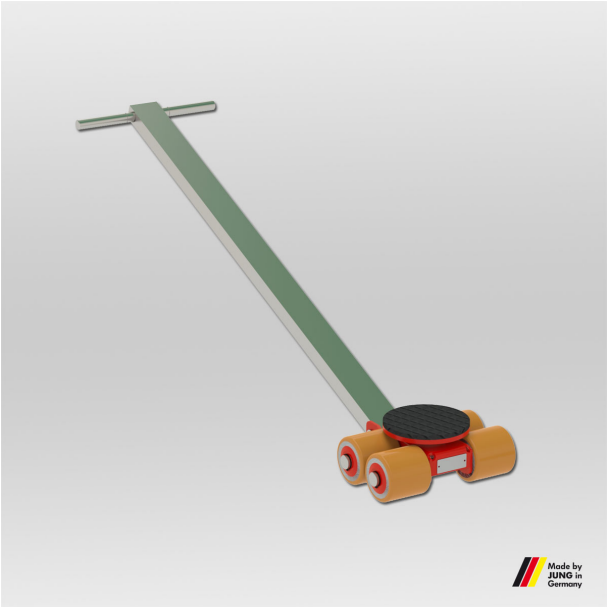

Leistungsfähige Transportfahrwerke von JUNG. Das Lenkwerk JLB 3 K transportiert Lasten bis zu 3 t bei einer Einbauhöhe von 110 mm.

Artikelnummer 07 031 085-V
Gewicht 12kg

Produktbeschreibung

Vorteile des JUNG Transportfahrwerks (Panzerrollen) JLB 3 K

- Durch die innovative Konstruktion des Gehäuses verfügt das Lenkwerk über ein optimales Leistungs- und Gewichtsverhältnis.
- Serienmäßig sind die Fahrwerke von JUNG mit dem optimierten Rollenbelag JUWAthan® plus ausgestattet.
- Die Panzerrollen werden fertig montiert geliefert und sind somit sofort einsatzbereit!
- Das Lenkwerk wird mit einem kugelgelagerten Drehteller und Deichsel geliefert. Die Deichsel des JLB 3 K ist ohne Zugöse.
- Die Fahrwerke sind ANSI ? ASME (USA) geprüft.

Mit einer Einbauhöhe von nur 110 mm passen die Panzerrollen unter nahezu jede Last. Ob mit praktischem Handgriff oder zusätzlich auch mit Zugöse ausgestattet, ermöglichen die Fahrwerke ein leichtes Manövrieren und Rangieren. Eingesetzt werden kugelgelagerte Laufrollen, die über einen verschleißarmen Belag verfügen - den JUWAthan plus Belag.

Produkteigenschaften

Gewicht JUWAthan®plus (kg)	12
Abmessungen der Rollen (Ø x l)	85 x 85
Anzahl der Rollen (Stück)	4
Einbauhöhe (mm)	110
Abmessungen Lenkwerk (mm)	225 x 280
Traglast im Set	6 - 10 t
Traglast (t)	3
Auflagefläche Drehteller Ø (mm)	150
Lenkstange mit Zugöse (mm)	990

JUNG Hebe- und Transporttechnik GmbH
Biegelwiesenstraße 5-7
D-71334 Waiblingen

Telefon: +49 7151 30393 - 0
E-Mail: info@jung-hebetechnik.de
Web: www.jung-hebetechnik.de

Weitere Bilder

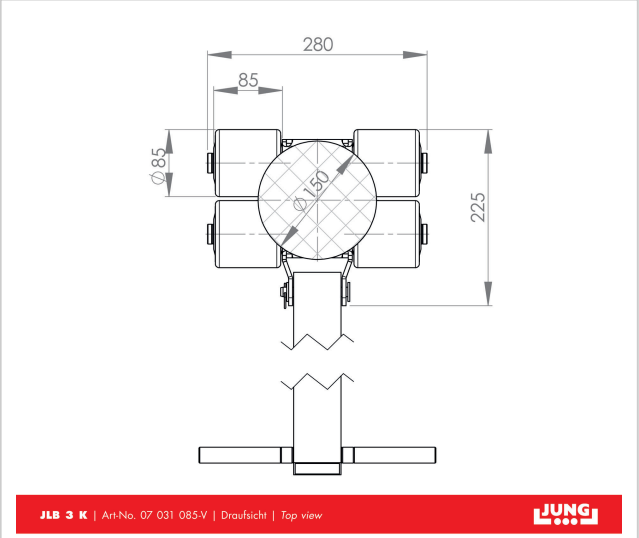

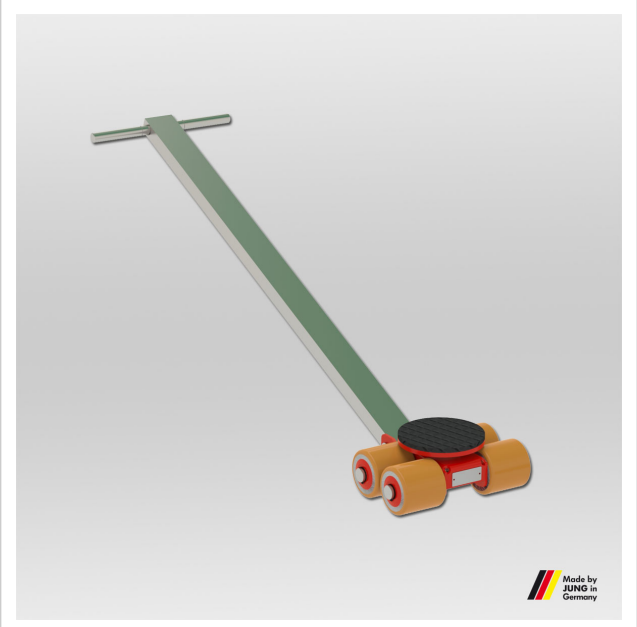

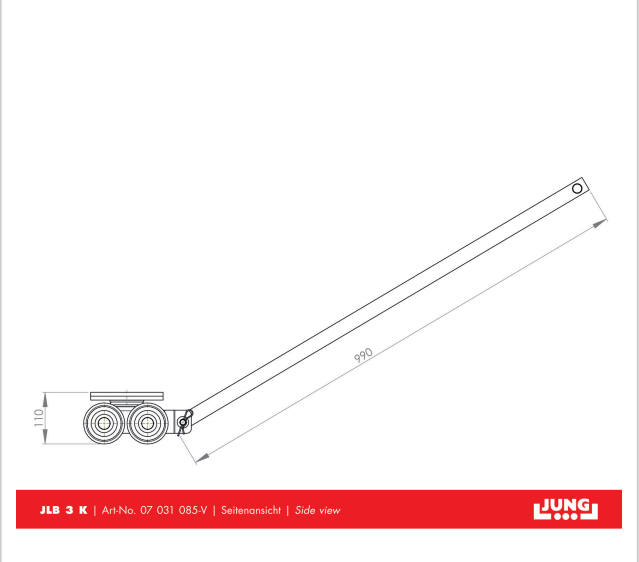

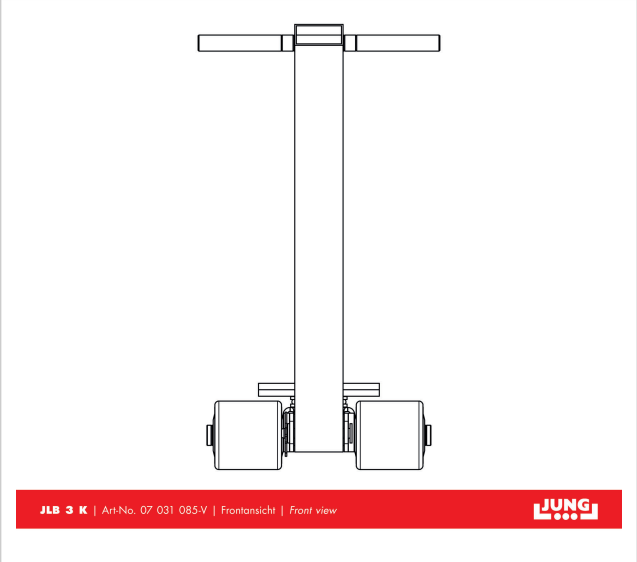

JUNG Hebe- und Transporttechnik GmbH
Biegelwiesenstraße 5-7
D-71334 Waiblingen

Telefon: +49 7151 30393 - 0
E-Mail: info@jung-hebetechnik.de
Web: www.jung-hebetechnik.de