Lenkwerk JLB 6 K

Leistungsfähige Transportfahrwerke von JUNG. Das Lenkwerk JLB 6 K transportiert Lasten bis zu 6 t bei einer Einbauhöhe von 110 mm.

Artikelnummer 07 061 085-V
Gewicht 34kg

Produktbeschreibung

Eigenschaften des JUNG Lenkwerks JLB 6 K (Panzerrollen)

- Durch die innovative Konstruktion des Gehäuses verfügt das Lenkwerk über ein optimales Leistungs- und Gewichtsverhältnis.
- Serienmäßig sind die Fahrwerke mit dem optimierten Rollenbelag JUWAthan® plus ausgestattet.
- Die fertig montierten Panzerrollen sind sofort einsatzbereit!
- Das Lenkwerk wird mit einem kugelgelagerten Drehteller und Deichsel geliefert.
- Die Fahrwerke sind ANSI ? ASME (USA) geprüft.

Die Panzerrollen haben eine geringe Einbauhöhe von 110 mm, sodass sie unter fast jede Last passen. Die Transportfahrwerke sind mit kugelgelagerten Rollen ausgestattet, die ein müheloses Manövrieren und Rangieren ermöglichen. Diese Rollen haben standardmäßig einen verschleißarmen Belag - dem"JUWAthan plus" Belag, der für einen reibungsarmen und geräuscharmen Lauf sorgt. Optional sind die Fahrwerke mit einem Handgriff oder einer Zugöse erhältlich.

Produkteigenschaften

Lenkstange mit Zugöse (mm)	1 210
Abmessungen der Rollen (Ø x l)	85 x 85
Traglast (t)	6
Einbauhöhe (mm)	110
Anzahl der Rollen (Stück)	8
Traglast im Set	11 - 15 t
Gewicht JUWAthan®plus (kg)	33
Auflagefläche Drehteller Ø (mm)	150
Abmessungen Lenkwerk (mm)	445 x 590

JUNG Hebe- und Transporttechnik GmbH
Biegelwiesenstraße 5-7
D-71334 Waiblingen

Telefon: +49 7151 30393 - 0
E-Mail: info@jung-hebetechnik.de
Web: www.jung-hebetechnik.de

Weitere Bilder

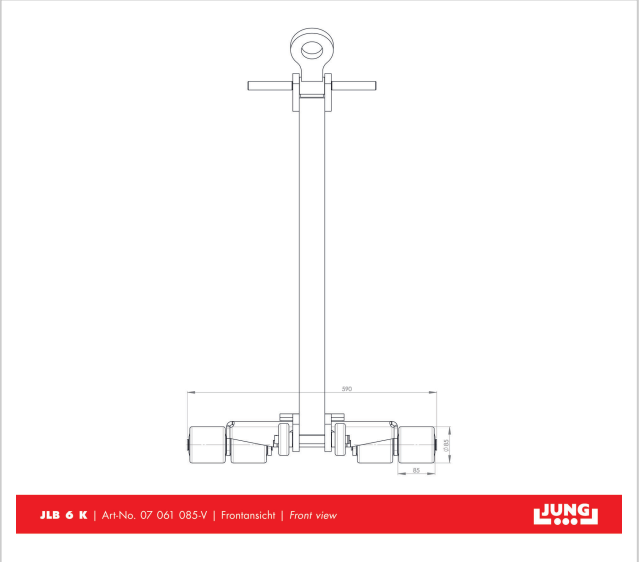

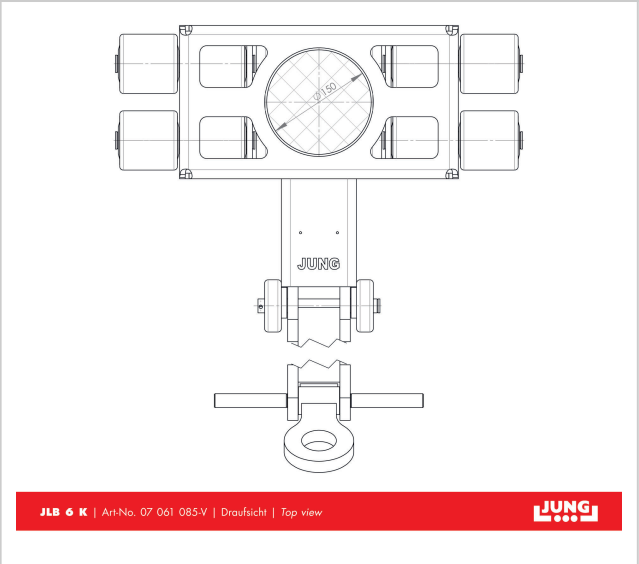

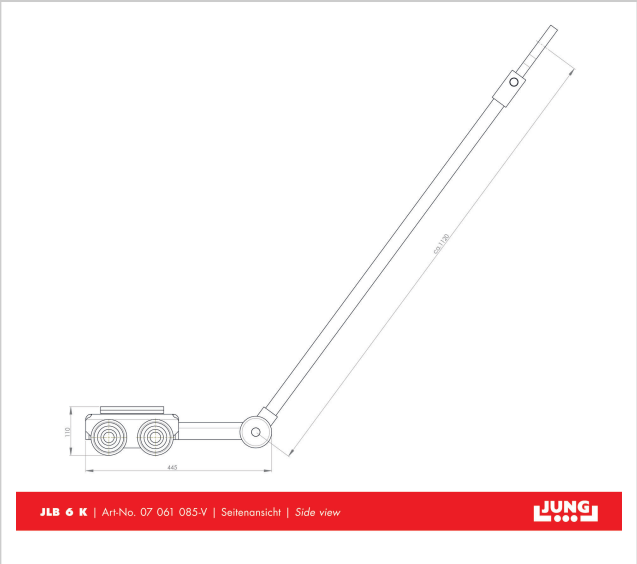

JUNG Hebe- und Transporttechnik GmbH
Biegelwiesenstraße 5-7
D-71334 Waiblingen

Telefon: +49 7151 30393 - 0
E-Mail: info@jung-hebetechnik.de
Web: www.jung-hebetechnik.de