Fahrwerk JLA-p 15/30 G

Das Fahrwerk JLA-p 15/30 G ermöglicht einfache Steuerung, kompakten Transport und keine Batterieladezeiten. Geeignet für Lasten bis 30 t.

Artikelnummer 22 150 140-V
Gewicht 250kg

Produktbeschreibung

Vorteile des pneumatisch angetriebenen Transportfahrwerks JLA-p 15/30 G

- Sehr kurze Rüstzeit, Luftschlauch anschließen und losfahren.
- Keine separate Zugmaschine erforderlich.
- Wartungsarmer Antrieb.
- Alle Leitungen sind abkuppelbar, dadurch ist ein kompakter Transport möglich.
- Drehbar um 360°.
- Keine Wartezeiten durch Aufladen.
- Umweltfreundlich, verbraucht nur Druckluft.
- Benötigt wird ein Standarddruckluftanschluss 8 bar und ein Druckluftvolumen von 1500 L ? min (25 L ? s).
- Stufenlos regulierbar durch Arbeitsdruck-Anpassung.
- Passend zu Panzerrollen der G–Serie.
- Der Artikel JLA-p 15 ? 30 G beinhaltet das angetriebene Fahrwerk inklusive Steuereinheit.
- Einfachste Steuerung durch 2 Steuerhebel, beide Motoren einzeln steuerbar.
- Vorwärts, rückwärts, auf der Stelle drehen nur durch Fingerdruck.
- Höhere Traglasten auf Anfrage möglich.

JUNG Hebe- und Transporttechnik GmbH
Biegelwiesenstraße 5-7
D-71334 Waiblingen

Telefon: +49 7151 30393 - 0
E-Mail: info@jung-hebetechnik.de
Web: www.jung-hebetechnik.de

Produkteigenschaften

Luftverbrauch (L/sec)	25
Abmessungen (mm)	650 x 1 000
Auflagefläche Drehteller Ø (mm)	215
Benötigter Luftdruck (bar)	8
Gewicht ohne Steuerung (kg)	175
Anzahl der Rollen (Stück)	16
Abmessungen der Rollen (Ø x l)	140 x 59
Einbauhöhe (mm)	180
Zuglast	30
Traglast (t)	15

JUNG Hebe- und Transporttechnik GmbH
Biegelwiesenstraße 5-7
D-71334 Waiblingen

Telefon: +49 7151 30393 - 0
E-Mail: info@jung-hebetechnik.de
Web: www.jung-hebetechnik.de

Weitere Bilder

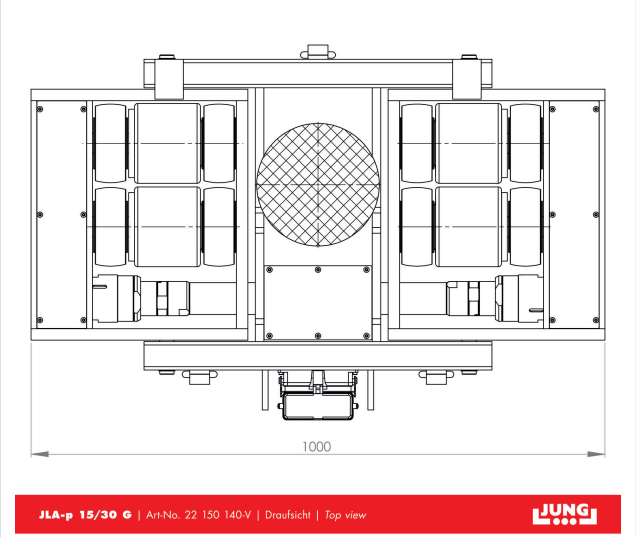

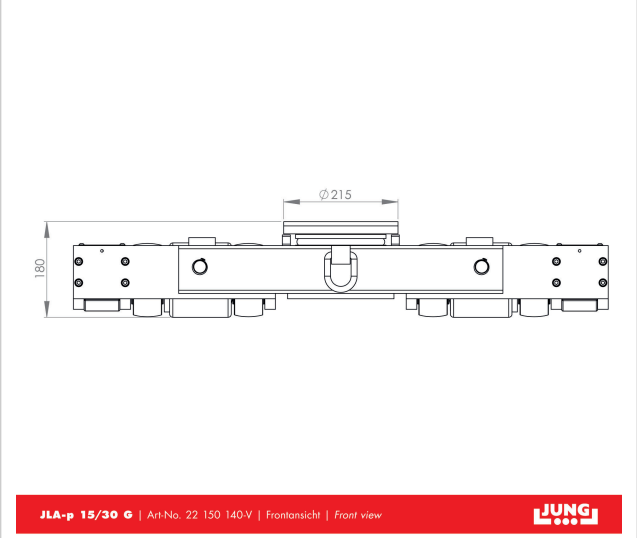

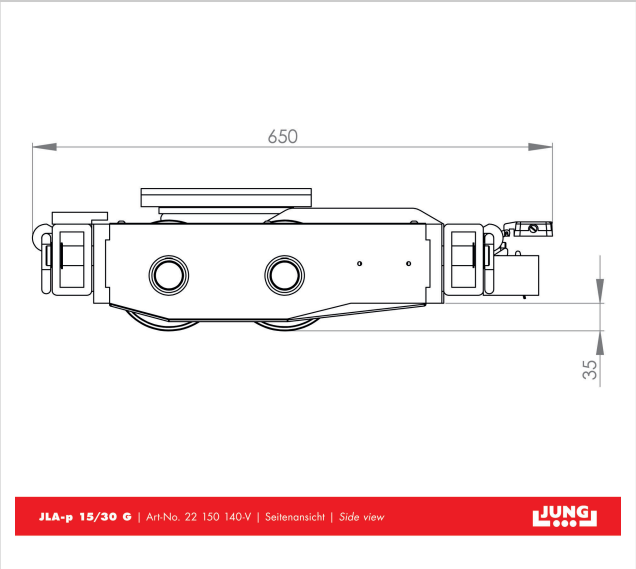

JUNG Hebe- und Transporttechnik GmbH
Biegelwiesenstraße 5-7
D-71334 Waiblingen

Telefon: +49 7151 30393 - 0
E-Mail: info@jung-hebetechnik.de
Web: www.jung-hebetechnik.de